Đơn vị: Trung tâm Phát triển quỹ đất tỉnh Lạng Sơn
Bộ phận:
Mã đơn vị quan hệ với ngân sách: 1150676

Mẫu số C41 - BB
(Ban hành kèm theo Thông tư 107/2017/TT- BTC ngày 24/11/2017 của Bộ Tài chính)

PHIẾU CHI

Ngày 04 tháng 11 năm 2026
Quyển số: 1
Số: 14

Nợ :.....
Có :.....

Họ và tên người nhận tiền: **Hộ ông Ngô Văn Đéng**
Địa chỉ: Thôn Tồng Cút, xã Nhân Lý, tỉnh Lạng Sơn.
Lý do chi: *Chi trả tiền bồi thường, hỗ trợ và tái định cư dự án: Tuyến cao tốc cửa khẩu Hữu Nghị - Chi Lăng theo hình thức BOT (Mở rộng và hoàn trả đường gom dân sinh). Theo quyết định phê duyệt phương án bồi thường, hỗ trợ và tái định cư dự án số 1573/QĐ-UBND ngày 27/10/2026 của UBND xã Nhân Lý.*
Số tiền: **260.572.450đ** (Viết bằng chữ): Hai trăm sáu mươi triệu, năm trăm bảy mươi hai nghìn, bốn trăm năm mươi đồng chẵn.
Kèm theo:

Thủ trưởng đơn vị	Kế toán trưởng	Người lập
(Ký, họ tên, đóng dấu)	*(Ký, họ tên)*	*(Ký, họ tên)*
Hoàng Đình Hiệp	**Lê Thị Thanh Huyền**	**Triệu Thị Mai Ly**

Đã nhận đủ số tiền: - Bằng số: **260.572.450đ**
- Bằng chữ: Hai trăm sáu mươi triệu, năm trăm bảy mươi hai nghìn, bốn trăm năm mươi đồng chẵn.

Ngày 04 tháng 11 năm 2026

Thủ quỹ	Người nhận tiền
(ký, ghi họ tên)	*(ký, ghi họ tên)*
Hoàng Thanh Đoàn	Ngô Văn Đéng

Đơn vị: Trung tâm Phát triển quỹ đất tỉnh Lạng Sơn
Bộ phận:
Mã đơn vị quan hệ với ngân sách: 1150676

Mẫu số C41 - BB
(Ban hành kèm theo Thông tư 107/2017/TT- BTC ngày 24/11/2017 của Bộ Tài chính)

PHIẾU CHI

Ngày 04 tháng 11 năm 2026
Quyển số: 1
Số: 12

Nợ :.....
Có :.....

Họ và tên người nhận tiền: **Ông Ngô Văn Đông**
Địa chỉ: Thôn Tồng Cút, xã Nhân Lý, tỉnh Lạng Sơn.
Lý do chi: *Chi trả tiền bồi thường, hỗ trợ và tái định cư dự án: Tuyến cao tốc cửa khẩu Hữu Nghị - Chi Lăng theo hình thức BOT (Mở rộng và hoàn trả đường gom dân sinh). Theo quyết định phê duyệt phương án bồi thường, hỗ trợ và tái định cư dự án số 1572/QĐ-UBND ngày 27/10/2026 của UBND xã Nhân Lý.*
Số tiền: **8.087.250đ** (Viết bằng chữ): Tám triệu, không trăm tám mươi bảy nghìn, hai trăm năm mươi đồng chẵn.
Kèm theo:

Thủ trưởng đơn vị	Kế toán trưởng	Người lập
(Ký, họ tên, đóng dấu)	*(Ký, họ tên)*	*(Ký, họ tên)*
Hoàng Đình Hiệp	Lê Thị Thanh Huyền	Triệu Thị Mai Ly

Đã nhận đủ số tiền: - Bằng số: **8.087.250đ**
- Bằng chữ: Tám triệu, không trăm tám mươi bảy nghìn, hai trăm năm mươi đồng chẵn.

Ngày 04 tháng 11 năm 2026

Thủ quỹ	Người nhận tiền
(ký, ghi họ tên)	*(ký, ghi họ tên)*
Hoàng Thanh Đoàn	Ngô Văn Đông

CỘNG HÒA XÃ HỘI CHỦ NGHĨA VIỆT NAM

Độc lập - Tự do - Hạnh phúc

PHIẾU ĐO ĐẠC CHỈNH LÝ THỬA ĐẤT

1. Thửa đất số: 219-1; Tờ bản đồ số: 276 (tờ BĐĐC số 52 xã Bắc Thuỷ trước khi sắp xếp) ; Diện tích: 26.3 m^2; Loại đất: LUC ; Hình thức sử dụng: Chung ☐ riêng ☒
2. Địa chỉ thửa đất: Thôn Tổng Cút ;xã Nhân Lý, tỉnh Lạng Sơn
3. Tên người sử dụng đất, người quản lý đất: Hộ ông Ngô Văn Đông
4. Địa chỉ người sử dụng đất: Thôn Tổng Cút ;xã Nhân Lý, tỉnh Lạng Sơn
5. Giấy chứng nhận hoặc quyết định giao đất, cho thuê đất, cho phép chuyển mục đích sử dụng đất hoặc giấy tờ về quyền sử dụng đất (giấy tờ):
   - Loại giấy tờ hiện có: GCNQSDĐ số CX 506644; Chủ sử dụng đất: Hộ ông Ngô Văn Lan
   Diện tích trên giấy tờ..595.0....m^2; Loại đất trên giấy tờ...LUC..
6. Tình hình thay đổi ranh giới thửa đất so với khi có giấy tờ: Thửa đất số219-1 được tách từ thửa đất số219 DT:595.0 m^2, loại đất:LUC , tờ bản đồ số: 276 (tờ BĐĐC số 52 xã Bắc Thuỷ trước khi sắp xếp)
7. Diện tích, loại đất sau đo đạc chỉnh lý : 568.7 m^2 ; Loại đất: LUC
   Diện tích thu hồi 26.3 m2 , để phục vụ dự án tuyến cao tốc Hữu Nghị-Chi Lăng theo hình thức BOT (Địa bàn xã Nhân Lý, xã Chiến Thắng, tỉnh Lạng Sơn), hạng mục TKKT điều chỉnh đường ngang, đường gom
8. Sơ đồ thửa đất:

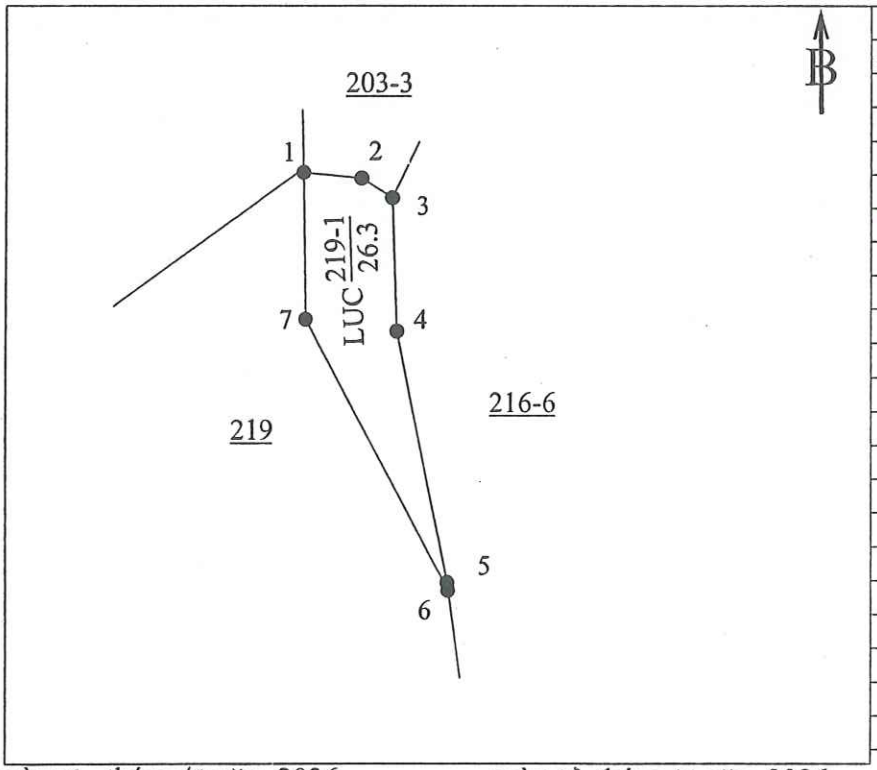

9. Tọa độ, kích thước cạnh

Đỉnh	Tọa độ đỉnh thửa X(m)	Y(m)	Kích thước cạnh (m)
1	2403087.31	440021.82	1.94
2	2403087.13	440023.75	1.19
3	2403086.49	440024.75	4.33
4	2403082.16	440024.91	8.30
5	2403074.03	440026.56	0.25
6	2403073.78	440026.59	9.94
7	2403082.55	440021.91	4.77
1	2403087.31	440021.82	

ngày 06 tháng 10 năm 2026
NGƯỜI SỬ DỤNG ĐẤT
Tôi ký tên dưới đây xác định các thông tin về thửa đất nêu ở Phiếu này là đúng với hiện trạng sử dụng, quản lý đất

Ngô Văn Đông

ngày 02 tháng 10 năm 2026
ĐƠN VỊ ĐO ĐẠC
CÔNG TY CP ĐO ĐẠC NAM PHƯƠNG
GIÁM ĐỐC

M.S.D.N: 2802394458 - C.T.C.P - CÔNG TY CỔ PHẦN ĐO ĐẠC NAM PHƯƠNG - P.TÂN DÂN - T.THANH H...

LÊ XUÂN HỮU

ngày 15 tháng 10 năm 2026
PHÒNG KINH TẾ XÃ NHÂN LÝ
KT.TRƯỞNG PHÒNG
P.TRƯỞNG PHÒNG

CỘNG HÒA X.H.C.N VIỆT NAM - PHÒNG KINH TẾ - X.NHÂN LÝ - T.LẠNG SƠN

NÔNG THỊ MINH HỒNG

CỘNG HÒA XÃ HỘI CHỦ NGHĨA VIỆT NAM

Độc lập - Tự do - Hạnh phúc

PHIẾU ĐO ĐẠC CHỈNH LÝ THỬA ĐẤT

1. Thửa đất số:192-3 ; Tờ bản đồ số: 276 (tờ BĐĐC số 52 xã Bắc Thuỷ trước khi sắp xếp) ; Diện tích: 3.1 m^2; Loại đất: LUC ; Hình thức sử dụng: Chung ☐ riêng ☒
2. Địa chỉ thửa đất: Thôn Tổng Cút ;xã Nhân Lý, tỉnh Lạng Sơn
3. Tên người sử dụng đất, người quản lý đất: Ngô Văn Đéng
4. Địa chỉ người sử dụng đất: Thôn Tổng Cút ;xã Nhân Lý, tỉnh Lạng Sơn
5. Giấy chứng nhận hoặc quyết định giao đất, cho thuê đất, cho phép chuyển mục đích sử dụng đất hoặc giấy tờ về quyền sử dụng đất (giấy tờ):
   - Loại giấy tờ hiện có: chưa cấp GCNQSDĐ ; Chủ sử dụng đất:
   Diện tích trên giấy tờ.....m^2; Loại đất trên giấy tờ.....
6. Tình hình thay đổi ranh giới thửa đất so với khi có giấy tờ: Thửa đất số 192-3 được tách từ thửa đất số 192 DT:46.3 m^2, loại đất:LUC , tờ bản đồ số: 276 (tờ BĐĐC số 52 xã Bắc Thuỷ trước khi sắp xếp)
7. Diện tích, loại đất sau đo đạc chỉnh lý : 42.9 m^2 ; Loại đất: LUC
   Diện tích thu hồi 3.1 m2 , để phục vụ dự án tuyến cao tốc Hữu Nghị-Chi Lăng theo hình thức BOT (Địa bàn xã Nhân Lý, xã Chiến Thắng, tỉnh Lạng Sơn), hạng mục TKKT điều chỉnh đường ngang, đường gom
8. Sơ đồ thửa đất:

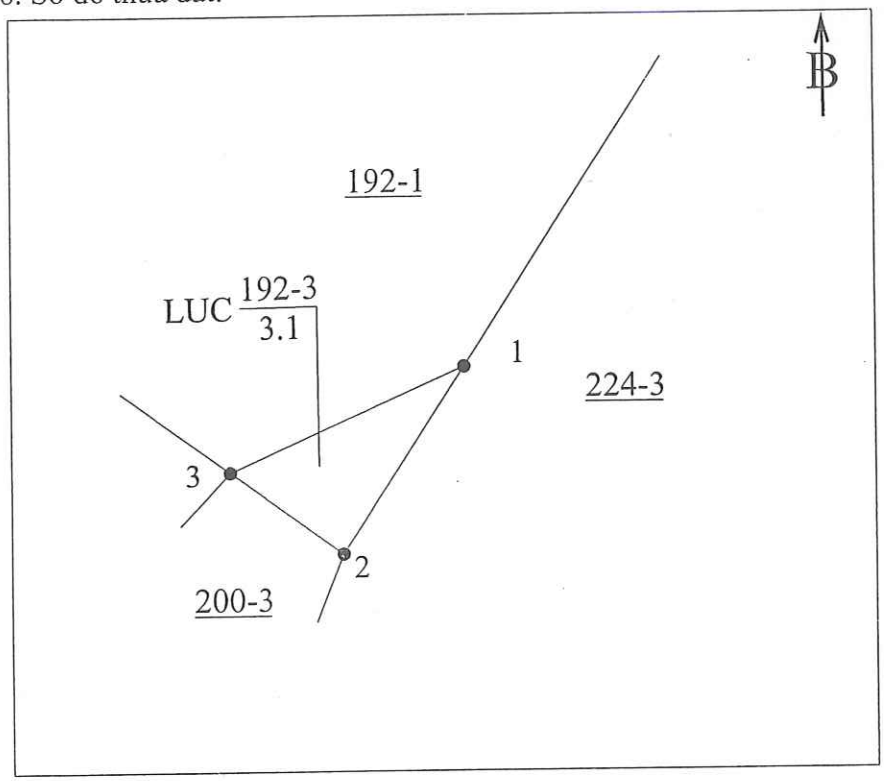

9. Tọa độ, kích thước cạnh

Đỉnh	Tọa độ đỉnh thửa X(m)	Tọa độ đỉnh thửa Y(m)	Kích thước cạnh (m)
1	2403124.92	440054.57	3.13
2	2403121.47	440052.86	1.97
3	2403122.62	440051.26	3.62
1	2403124.92	440054.57	

ngày 06 tháng 10 năm 2026
NGƯỜI SỬ DỤNG ĐẤT
Tôi ký tên dưới đây xác định các thông tin về thửa đất nêu ở Phiếu này là đúng với hiện trạng sử dụng, quản lý đất

Ngô Văn Đéng

ngày 02 tháng 10 năm 2026
ĐƠN VỊ ĐO ĐẠC
CÔNG TY CP ĐO ĐẠC NAM PHƯƠNG
GIÁM ĐỐC

M.S.D.N: 2802394458 - C.T.C.P * CÔNG TY CỔ PHẦN ĐO ĐẠC NAM PHƯƠNG * P.TÂN DÂN - T.THANH HÓA

LÊ XUÂN HỮU

ngày 15 tháng 10 năm 2026
PHÒNG KINH TẾ XÃ NHÂN LÝ
KT.TRƯỞNG PHÒNG
P.TRƯỞNG PHÒNG

CỘNG HÒA X.H.C.N VIỆT NAM * PHÒNG KINH TẾ * X.NHÂN LÝ - T.LẠNG SƠN

NÔNG THỊ MINH HỒNG

CỘNG HÒA XÃ HỘI CHỦ NGHĨA VIỆT NAM

Độc lập - Tự do - Hạnh phúc

PHIẾU ĐO ĐẠC CHỈNH LÝ THỬA ĐẤT

1. Thửa đất số:193-4 ; Tờ bản đồ số: 276 (tờ BĐĐC số 52 xã Bắc Thuỷ trước khi sắp xếp); Diện tích:191.7 m²; Loại đất: HNK ; Hình thức sử dụng: Chung ☐ riêng ☒
2. Địa chỉ thửa đất: Thôn Tổng Cút ;xã Nhân Lý, tỉnh Lạng Sơn
3. Tên người sử dụng đất, người quản lý đất: Ngô Văn Đéng
4. Địa chỉ người sử dụng đất: Thôn Tổng Cút ;xã Nhân Lý, tỉnh Lạng Sơn
5. Giấy chứng nhận hoặc quyết định giao đất, cho thuê đất, cho phép chuyển mục đích sử dụng đất hoặc giấy tờ về quyền sử dụng đất (giấy tờ):
   - Loại giấy tờ hiện có: chưa cấp GCNQSDĐ ; Chủ sử dụng đất:
   Diện tích trên giấy tờ.....m²; Loại đất trên giấy tờ.....
6. Tình hình thay đổi ranh giới thửa đất so với khi có giấy tờ: Thửa đất số 193-4 được tách từ thửa đất số 193 DT:298.5 m², loại đất:HNK , tờ bản đồ số: 276 (tờ BĐĐC số 52 xã Bắc Thuỷ trước khi sắp xếp)
7. Diện tích, loại đất sau đo đạc chỉnh lý : 191.7 m² ; Loại đất: HNK
   Diện tích thu hồi 191.7m2 , để phục vụ dự án tuyến cao tốc Hữu Nghị-Chi Lăng theo hình thức BOT (Địa bàn xã Nhân Lý, xã Chiến Thắng, tỉnh Lạng Sơn), hạng mục TKKT điều chỉnh đường ngang, đường gom
8. Sơ đồ thửa đất:

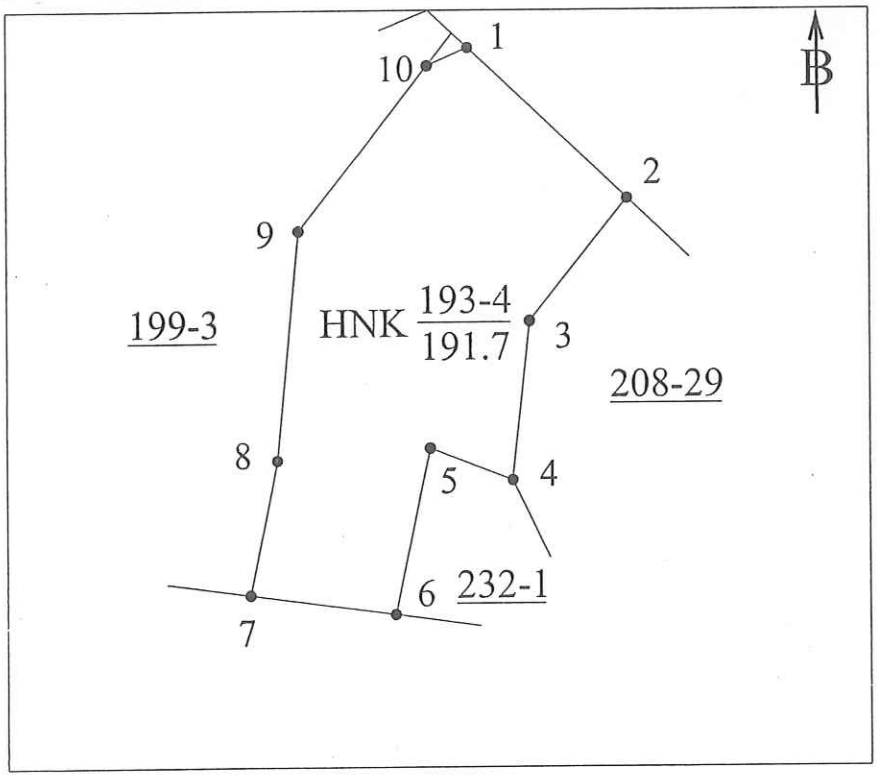

9. Tọa độ, kích thước cạnh

Đỉnh	Tọa độ đỉnh thửa X(m)	Tọa độ đỉnh thửa Y(m)	Kích thước cạnh (m)
1	2403136.24	440081.98	9.08
2	2403130.04	440088.60	6.47
3	2403125.04	440084.50	6.52
4	2403118.56	440083.79	3.64
5	2403119.87	440080.39	6.92
6	2403113.11	440078.94	5.99
7	2403113.90	440072.99	5.60
8	2403119.39	440074.12	9.39
9	2403128.74	440075.02	8.58
10	2403135.50	440080.30	1.83
1	2403136.24	440081.98	

ngày 06 tháng 10 năm 2026
NGƯỜI SỬ DỤNG ĐẤT
Tôi ký tên dưới đây xác định các thông tin về thửa đất nêu ở Phiếu này là đúng với hiện trạng sử dụng, quản lý đất

Đéng
Ngô Văn Đéng

ngày 12 tháng 10 năm 2026
ĐƠN VỊ ĐO ĐẠC
CÔNG TY CP ĐO ĐẠC NAM PHƯƠNG
GIÁM ĐỐC

M.S.D.N: 2802394458 - C.T.C.P * CÔNG TY CỔ PHẦN ĐO ĐẠC NAM PHƯƠNG * P.TÂN DÂN - T.THANH HÓA

LÊ XUÂN HỮU

ngày 15 tháng 10 năm 2026
PHÒNG KINH TẾ XÃ NHÂN LÝ
KT.TRƯỞNG PHÒNG
P.TRƯỞNG PHÒNG

CỘNG HÒA X.H.C.N VIỆT NAM * PHÒNG KINH TẾ * X.NHÂN LÝ - T.LẠNG SƠN

NÔNG THỊ MINH HỒNG

CỘNG HÒA XÃ HỘI CHỦ NGHĨA VIỆT NAM

Độc lập - Tự do - Hạnh phúc

PHIẾU ĐO ĐẠC CHỈNH LÝ THỬA ĐẤT

1. Thửa đất số:194-2 ; Tờ bản đồ số: 276 (tờ BĐĐC số 52 xã Bắc Thuỷ trước khi sắp xếp); Diện tích: 0.3 m^2; Loại đất: HNK ; Hình thức sử dụng: Chung ☐ riêng ☒
2. Địa chỉ thửa đất: Thôn Tổng Cút ;xã Nhân Lý, tỉnh Lạng Sơn
3. Tên người sử dụng đất, người quản lý đất: Hộ ông Ngô Văn Đéng
4. Địa chỉ người sử dụng đất: Thôn Tổng Cút ;xã Nhân Lý, tỉnh Lạng Sơn
5. Giấy chứng nhận hoặc quyết định giao đất, cho thuê đất, cho phép chuyển mục đích sử dụng đất hoặc giấy tờ về quyền sử dụng đất (giấy tờ):
   - Loại giấy tờ hiện có: GCNQSDĐ số AO 869634; Chủ sử dụng đất: Hộ ông Ngô Văn Đéng
   Diện tích trên giấy tờ..153.9....m^2; Loại đất trên giấy tờ...HNK
6. Tình hình thay đổi ranh giới thửa đất so với khi có giấy tờ: Thửa đất số 194-2 được tách từ thửa đất số 194 DT:153.9 m^2, loại đất:HNK , tờ bản đồ số: 276 (tờ BĐĐC số 52 xã Bắc Thuỷ trước khi sắp xếp)
7. Diện tích, loại đất sau đo đạc chỉnh lý : 153.6 m^2 ; Loại đất: HNK
   Diện tích thu hồi 0.3 m2 , để phục vụ dự án tuyến cao tốc Hữu Nghị-Chi Lăng theo hình thức BOT (Địa bàn xã Nhân Lý, xã Chiến Thắng, tỉnh Lạng Sơn), hạng mục TKKT điều chỉnh đường ngang, đường gom
8. Sơ đồ thửa đất:

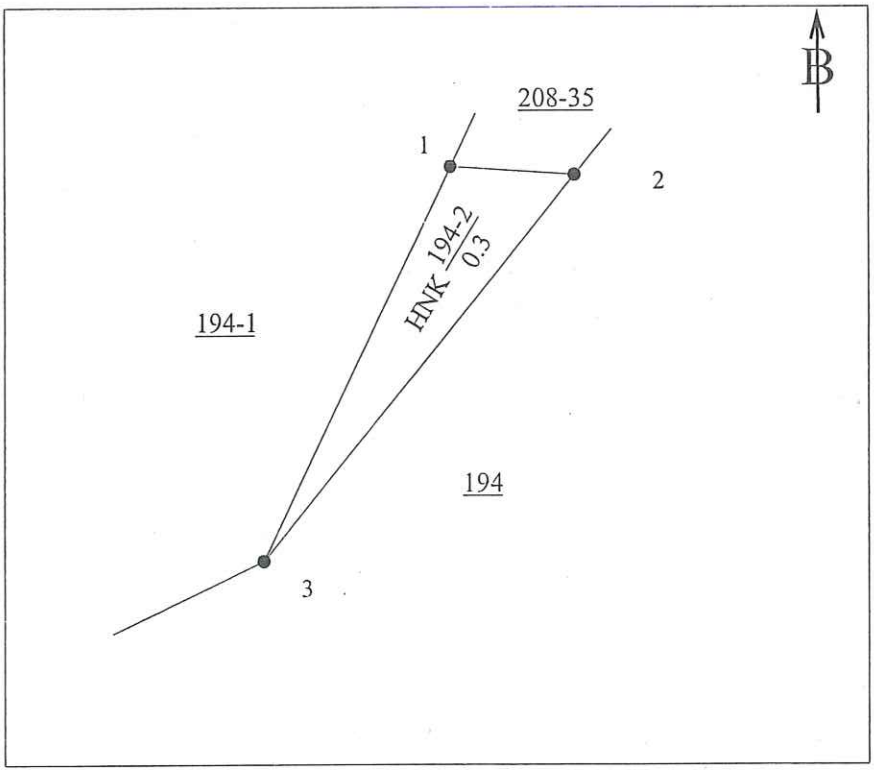

9. Tọa độ, kích thước cạnh

Tọa độ đỉnh thửa			Kích thước cạnh (m)
Đỉnh	X(m)	Y(m)	
1	2403127.07	440162.43	0.45
2	2403127.04	440162.88	1.77
3	2403125.67	440161.76	1.55
1	2403127.07	440162.43	

ngày 06 tháng 10 năm 2026
NGƯỜI SỬ DỤNG ĐẤT
Tôi ký tên dưới đây xác định các thông tin về thửa đất nêu ở Phiếu này là đúng với hiện trạng sử dụng, quản lý đất

Ngô Văn Đéng

ngày 02 tháng 10 năm 2026
ĐƠN VỊ ĐO ĐẠC
CÔNG TY CP ĐO ĐẠC NAM PHƯƠNG
GIÁM ĐỐC

M.S.D.N: 2802394458 - C.T.C.P - CÔNG TY CỔ PHẦN ĐO ĐẠC NAM PHƯƠNG - P.TÂN DÂN - T.THANH HÓA

LÊ XUÂN HỮU

ngày 15 tháng 10 năm 2026
PHÒNG KINH TẾ XÃ NHÂN LÝ
KT.TRƯỞNG PHÒNG
P.TRƯỞNG PHÒNG

CỘNG HÒA X.H.C.N VIỆT NAM - PHÒNG KINH TẾ - X.NHÂN LÝ - T.LẠNG SƠN

NÔNG THỊ MINH HỒNG

CỘNG HÒA XÃ HỘI CHỦ NGHĨA VIỆT NAM

Độc lập - Tự do - Hạnh phúc

PHIẾU ĐO ĐẠC CHỈNH LÝ THỬA ĐẤT

1. Thửa đất số:199-3 ; Tờ bản đồ số: 276 (tờ BĐĐC số 52 xã Bắc Thuỷ trước khi sắp xếp); Diện tích:107.9 m²; Loại đất: HNK ; Hình thức sử dụng: Chung ☐ riêng ☒
2. Địa chỉ thửa đất: Thôn Tổng Cút ;xã Nhân Lý, tỉnh Lạng Sơn
3. Tên người sử dụng đất, người quản lý đất: Hộ ông Ngô Văn Đéng
4. Địa chỉ người sử dụng đất: Thôn Tổng Cút ;xã Nhân Lý, tỉnh Lạng Sơn
5. Giấy chứng nhận hoặc quyết định giao đất, cho thuê đất, cho phép chuyển mục đích sử dụng đất hoặc giấy tờ về quyền sử dụng đất (giấy tờ):
   - Loại giấy tờ hiện có: GCNQSDĐ số AO 869634; Chủ sử dụng đất: Hộ ông Ngô Văn Đéng
   Diện tích trên giấy tờ..368.8....m²; Loại đất trên giấy tờ...HNK
6. Tình hình thay đổi ranh giới thửa đất so với khi có giấy tờ: Thửa đất số 199-3 được tách từ thửa đất số 199 DT:368.8 m², loại đất:HNK , tờ bản đồ số: 276 (tờ BĐĐC số 52 xã Bắc Thuỷ trước khi sắp xếp)
7. Diện tích, loại đất sau đo đạc chỉnh lý : 260.9 m² ; Loại đất: HNK
   Diện tích thu hồi 107.9m2 , để phục vụ dự án tuyến cao tốc Hữu Nghị-Chi Lăng theo hình thức BOT (Địa bàn xã Nhân Lý, xã Chiến Thắng, tỉnh Lạng Sơn), hạng mục TKKT điều chỉnh đường ngang, đường gom
8. Sơ đồ thửa đất:

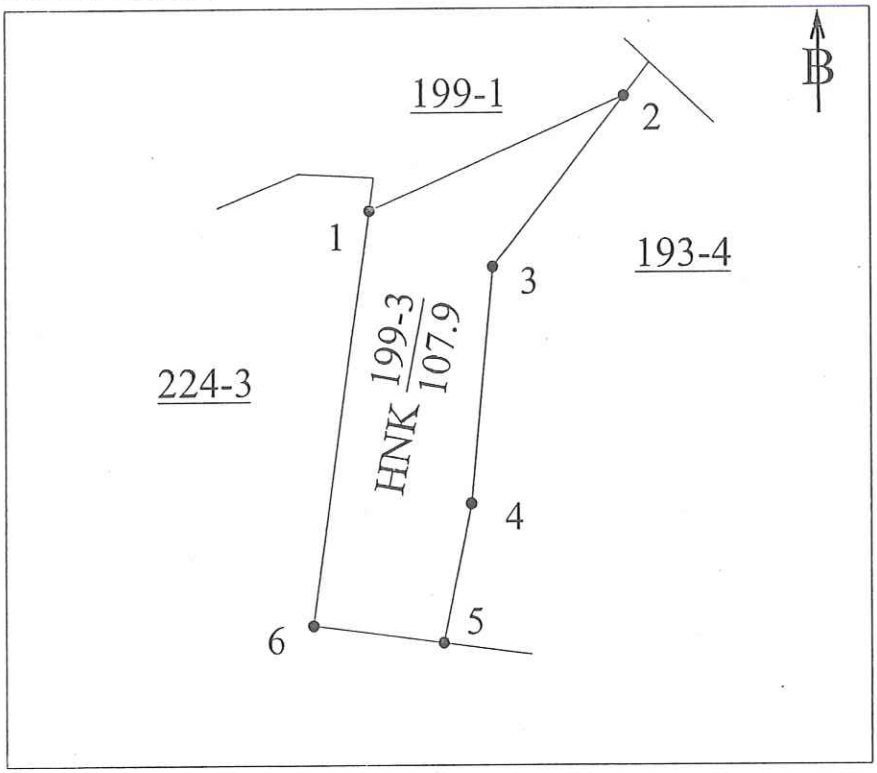

9. Tọa độ, kích thước cạnh

Tọa độ đỉnh thửa			Kích thước cạnh (m)
Đỉnh	X(m)	Y(m)	
1	2403130.97	440070.91	11.17
2	2403135.50	440080.30	8.58
3	2403128.74	440075.02	9.39
4	2403119.39	440074.12	5.60
5	2403113.90	440072.99	5.19
6	2403114.59	440067.85	16.53
1	2403137.77	440080.34	

ngày 06 tháng 10 năm 2026
NGƯỜI SỬ DỤNG ĐẤT
Tôi ký tên dưới đây xác định các thông tin về thửa đất nêu ở Phiếu này là đúng với hiện trạng sử dụng, quản lý đất

Ngô Văn Đéng

ngày 02 tháng 10 năm 2026
ĐƠN VỊ ĐO ĐẠC
CÔNG TY CP ĐO ĐẠC NAM PHƯƠNG
GIÁM ĐỐC

M.S.D.N: 2802394458 - C.T.C.P - CÔNG TY CỔ PHẦN ĐO ĐẠC NAM PHƯƠNG - P.TÂN DÂN - T.THANH HÓA

LÊ XUÂN HỮU

ngày 15 tháng 10 năm 2026
PHÒNG KINH TẾ XÃ NHÂN LÝ
KT.TRƯỞNG PHÒNG
P.TRƯỞNG PHÒNG

CỘNG HÒA X.H.C.N VIỆT NAM - PHÒNG KINH TẾ - X.NHÂN LÝ - T.LẠNG SƠN

NÔNG THỊ MINH HỒNG

CỘNG HÒA XÃ HỘI CHỦ NGHĨA VIỆT NAM

Độc lập - Tự do - Hạnh phúc

PHIẾU ĐO ĐẠC CHỈNH LÝ THỬA ĐẤT

1. Thửa đất số 200-3 ; Tờ bản đồ số: 276 (tờ BĐĐC số 52 xã Bắc Thuỷ trước khi sắp xếp); Diện tích: 37.1 m^2; Loại đất: LUC ; Hình thức sử dụng: Chung ☐ riêng ☒
2. Địa chỉ thửa đất: Thôn Tổng Cút ;xã Nhân Lý, tỉnh Lạng Sơn
3. Tên người sử dụng đất, người quản lý đất: Hộ ông Ngô Văn Đéng
4. Địa chỉ người sử dụng đất: Thôn Tổng Cút ;xã Nhân Lý, tỉnh Lạng Sơn
5. Giấy chứng nhận hoặc quyết định giao đất, cho thuê đất, cho phép chuyển mục đích sử dụng đất hoặc giấy tờ về quyền sử dụng đất (giấy tờ):
   - Loại giấy tờ hiện có: GCNQSDĐ số AO 869633; Chủ sử dụng đất: Hộ ông Ngô Văn Đéng
   Diện tích trên giấy tờ..37.1.....m^2; Loại đất trên giấy tờ...LUC.....
6. Tình hình thay đổi ranh giới thửa đất so với khi có giấy tờ: Thửa đất số 200-3 được tách từ thửa đất số 200 DT:37.1 m^2, loại đất:LUC , tờ bản đồ số: 276 (tờ BĐĐC số 52 xã Bắc Thuỷ trước khi sắp xếp)
7. Diện tích, loại đất sau đo đạc chỉnh lý : 0.0 m^2 ; Loại đất:
   Diện tích thu hồi 37.1 m2 , để phục vụ dự án tuyến cao tốc Hữu Nghị-Chi Lăng theo hình thức BOT (Địa bàn xã Nhân Lý, xã Chiến Thắng, tỉnh Lạng Sơn), hạng mục TKKT điều chỉnh đường ngang, đường gom
8. Sơ đồ thửa đất:

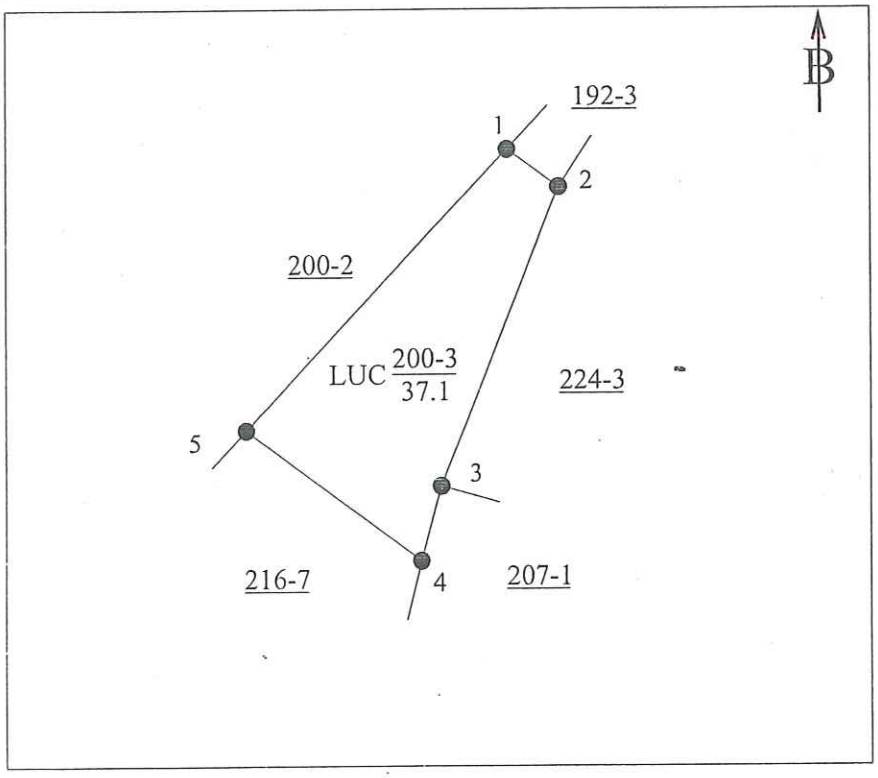

9. Tọa độ, kích thước cạnh

Tọa độ đỉnh thửa			Kích thước cạnh (m)
Đỉnh	X(m)	Y(m)	
1	2403122.47	440051.47	1.71
2	2403121.47	440052.86	8.50
3	2403113.58	440049.69	2.05
4	2403111.60	440049.16	5.84
5	2403115.06	440044.46	10.21
1	2403122.47	440051.47	

ngày 06 tháng 10 năm 2026
NGƯỜI SỬ DỤNG ĐẤT
Tôi ký tên dưới đây xác định các thông tin về thửa đất nêu ở Phiếu này là đúng với hiện trạng sử dụng, quản lý đất

Ngô Văn Đéng

ngày 02 tháng 10 năm 2026
ĐƠN VỊ ĐO ĐẠC
CÔNG TY CP ĐO ĐẠC NAM PHƯƠNG
GIÁM ĐỐC

M.S.D.N: 2802394458 - C.T.C.P - CÔNG TY CỔ PHẦN ĐO ĐẠC NAM PHƯƠNG - P.TÂN DÂN - T.THANH HÓA

LÊ XUÂN HỮU

ngày 15 tháng 10 năm 2026
PHÒNG KINH TẾ XÃ NHÂN LÝ
KT.TRƯỞNG PHÒNG
P.TRƯỞNG PHÒNG

CỘNG HÒA X.H.C.N VIỆT NAM - PHÒNG KINH TẾ - X.NHÂN LÝ - T.LẠNG SƠN

NÔNG THỊ MINH HỒNG

CỘNG HÒA XÃ HỘI CHỦ NGHĨA VIỆT NAM

Độc lập - Tự do - Hạnh phúc

PHIẾU ĐO ĐẠC CHỈNH LÝ THỬA ĐẤT

1. Thửa đất số 202 ; Tờ bản đồ số: 276 (tờ BĐĐC số 52 xã Bắc Thuỷ trước khi sắp xếp) ; Diện tích: 74.0 m^2; Loại đất: LUC ; Hình thức sử dụng: Chung ☐ riêng ☒
2. Địa chỉ thửa đất: Thôn Tổng Cút ;xã Nhân Lý, tỉnh Lạng Sơn
3. Tên người sử dụng đất, người quản lý đất: Hộ ông Ngô Văn Đéng
4. Địa chỉ người sử dụng đất: Thôn Tổng Cút ;xã Nhân Lý, tỉnh Lạng Sơn
5. Giấy chứng nhận hoặc quyết định giao đất, cho thuê đất, cho phép chuyển mục đích sử dụng đất hoặc giấy tờ về quyền sử dụng đất (giấy tờ):
   - Loại giấy tờ hiện có: chưa cấp GCNQSDĐ ; Chủ sử dụng đất:
   Diện tích trên giấy tờ..74.0.....m^2; Loại đất trên giấy tờ...LUC.
6. Tình hình thay đổi ranh giới thửa đất so với khi có giấy tờ: Thửa đất số 202 được tách từ thửa đất số 202 DT:74.0 m^2, loại đất:LUC , tờ bản đồ số: 276 (tờ BĐĐC số 52 xã Bắc Thuỷ trước khi sắp xếp)
7. Diện tích, loại đất sau đo đạc chỉnh lý : 0.0 m^2 ; Loại đất:
   Diện tích thu hồi 74.0 m2 , để phục vụ dự án tuyến cao tốc Hữu Nghị-Chi Lăng theo hình thức BOT (Địa bàn xã Nhân Lý, xã Chiến Thắng, tỉnh Lạng Sơn), hạng mục TKKT điều chỉnh đường ngang, đường gom
8. Sơ đồ thửa đất:

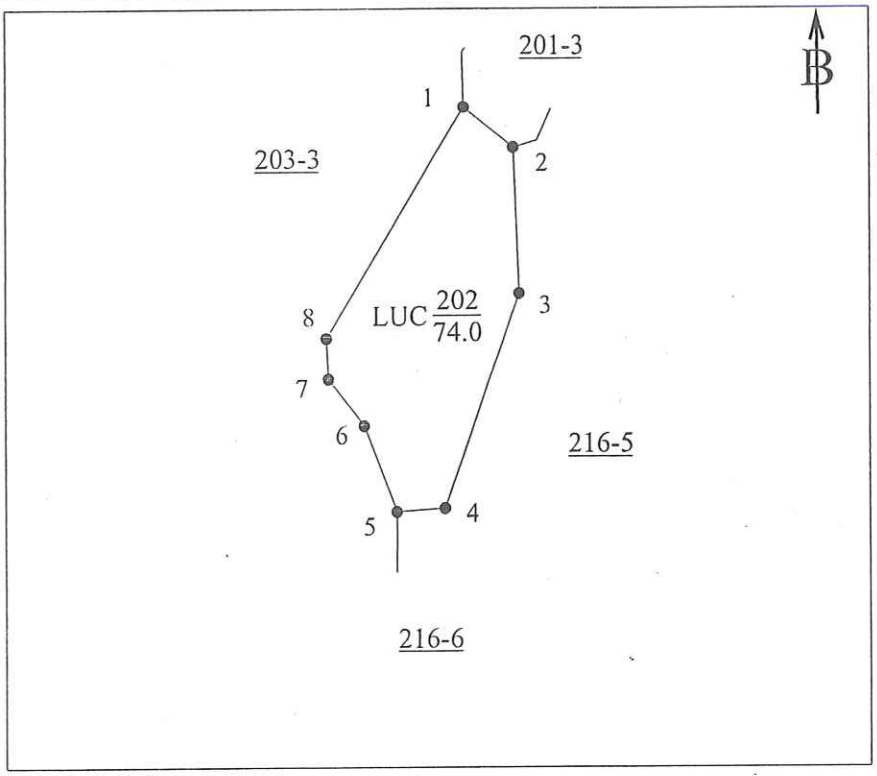

9. Tọa độ, kích thước cạnh

Tọa độ đỉnh thửa			Kích thước cạnh (m)
Đỉnh	X(m)	Y(m)	
1	2403110.41	440029.97	2.55
2	2403108.81	440031.96	5.81
3	2403103.00	440032.20	8.95
4	2403094.56	440029.22	1.95
5	2403094.42	440027.28	3.61
6	2403097.79	440025.98	2.33
7	2403099.63	440024.55	1.60
8	2403101.23	440024.47	10.70
1	2403110.41	440029.97	

ngày 06 tháng 10 năm 2026
NGƯỜI SỬ DỤNG ĐẤT
Tôi ký tên dưới đây xác định các thông tin về thửa đất nêu ở Phiếu này là đúng với hiện trạng sử dụng, quản lý đất

Ngô Văn Đéng

ngày 02 tháng 10 năm 2026
ĐƠN VỊ ĐO ĐẠC
CÔNG TY CP ĐO ĐẠC NAM PHƯƠNG
GIÁM ĐỐC

M.S.D.N: 2802394458 - C.T.C.P - CÔNG TY CỔ PHẦN ĐO ĐẠC NAM PHƯƠNG - P.TÂN DÂN - T.THANH HÓA

LÊ XUÂN HỮU

ngày 15 tháng 10 năm 2026
PHÒNG KINH TẾ XÃ NHÂN LÝ
KT.TRƯỞNG PHÒNG
P.TRƯỞNG PHÒNG

CỘNG HÒA X.H.C.N VIỆT NAM - PHÒNG KINH TẾ - X.NHÂN LÝ - T.LẠNG SƠN

NÔNG THỊ MINH HỒNG

CỘNG HÒA XÃ HỘI CHỦ NGHĨA VIỆT NAM

Độc lập - Tự do - Hạnh phúc

PHIẾU ĐO ĐẠC CHỈNH LÝ THỬA ĐẤT

1. Thửa đất số 206-2 ; Tờ bản đồ số: 276 (tờ BĐĐC số 52 xã Bắc Thuỷ trước khi sắp xếp) Diện tích: 162.9 m²; Loại đất: LUC ; Hình thức sử dụng: Chung ☐ riêng ☒
2. Địa chỉ thửa đất: Thôn Tổng Cút ;xã Nhân Lý, tỉnh Lạng Sơn
3. Tên người sử dụng đất, người quản lý đất: Hộ ông Ngô Văn Đéng
4. Địa chỉ người sử dụng đất: Thôn Tổng Cút ;xã Nhân Lý, tỉnh Lạng Sơn
5. Giấy chứng nhận hoặc quyết định giao đất, cho thuê đất, cho phép chuyển mục đích sử dụng đất hoặc giấy tờ về quyền sử dụng đất (giấy tờ):
   - Loại giấy tờ hiện có: GCNQSDĐ số AO 869633; Chủ sử dụng đất:Hộ ông Ngô Văn Đéng
   Diện tích trên giấy tờ..209.1.....m²; Loại đất trên giấy tờ...LUC.
6. Tình hình thay đổi ranh giới thửa đất so với khi có giấy tờ: Thửa đất số 206-2 được tách từ thửa đất số 206 DT:209.1 m², loại đất:LUC , tờ bản đồ số: 276 (tờ BĐĐC số 52 xã Bắc Thuỷ trước khi sắp xếp)
7. Diện tích, loại đất sau đo đạc chỉnh lý : 46.2 m² ; Loại đất: LUC
   Diện tích thu hồi 162.9m2 , để phục vụ dự án tuyến cao tốc Hữu Nghị-Chi Lăng theo hình thức BOT (Địa bàn xã Nhân Lý, xã Chiến Thắng, tỉnh Lạng Sơn), hạng mục TKKT điều chỉnh đường ngang, đường gom
8. Sơ đồ thửa đất:

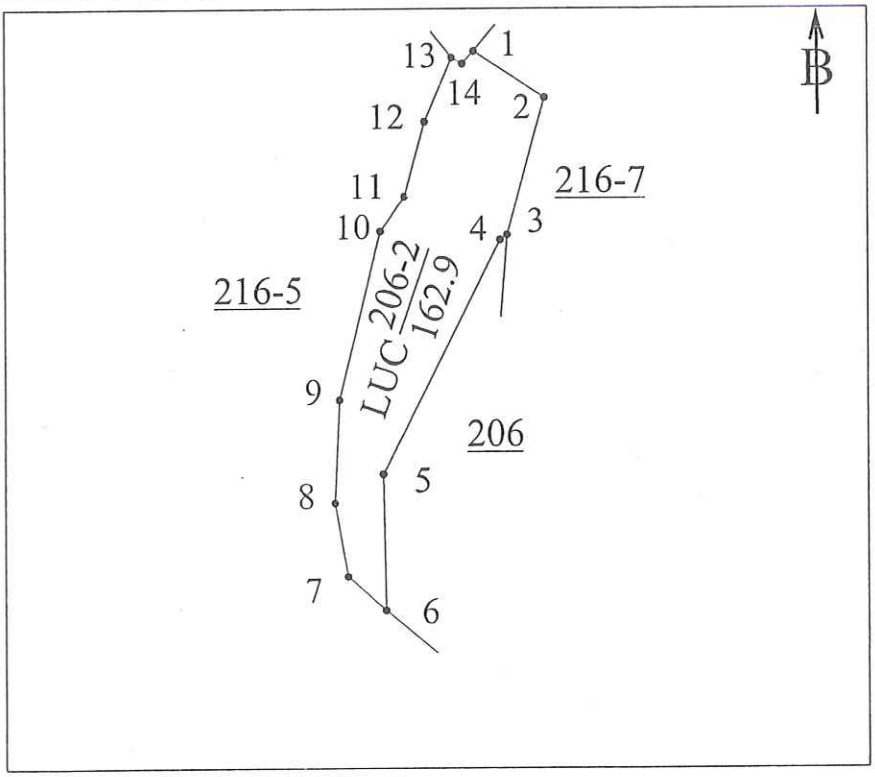

9. Tọa độ, kích thước cạnh

Tọa độ đỉnh thửa			Kích thước cạnh (m)
Đỉnh	X(m)	Y(m)	
1	2403114.07	440043.52	5.10
2	2403111.31	440047.81	8.48
3	2403103.14	440045.52	0.52
4	2403102.85	440045.09	15.59
5	2403088.96	440037.99	8.09
6	2403080.88	440038.13	3.03
7	2403082.89	440035.87	4.45
8	2403087.27	440035.09	6.10
9	2403093.36	440035.38	10.32
10	2403103.38	440037.86	2.52
11	2403105.46	440039.29	4.59
12	2403109.89	440040.51	4.14
13	2403113.68	440042.17	0.73
14	2403113.33	440042.81	1.02
1	2403114.07	440043.52	

ngày 06 tháng 10 năm 2026
NGƯỜI SỬ DỤNG ĐẤT
Tôi ký tên dưới đây xác định các thông tin về thửa đất nêu ở Phiếu này là đúng với hiện trạng sử dụng, quản lý đất

Ngô Văn Đéng

ngày 02 tháng 10 năm 2026
ĐƠN VỊ ĐO ĐẠC
CÔNG TY CP ĐO ĐẠC NAM PHƯƠNG
GIÁM ĐỐC

M.S.D.N: 2802394458 C.T.C.P CÔNG TY CỔ PHẦN ĐO ĐẠC NAM PHƯƠNG P.TÂN DẦN - T.THANH HÓA

LÊ XUÂN HỮU

ngày 15 tháng 10 năm 2026
PHÒNG KINH TẾ XÃ NHÂN LÝ
KT.TRƯỞNG PHÒNG
P.TRƯỞNG PHÒNG

CỘNG HÒA X.H.C.N VIỆT NAM PHÒNG KINH TẾ X.NHÂN LÝ - T.LẠNG SƠN

NÔNG THỊ MINH HỒNG

CỘNG HÒA XÃ HỘI CHỦ NGHĨA VIỆT NAM

Độc lập - Tự do - Hạnh phúc

PHIẾU ĐO ĐẠC CHỈNH LÝ THỬA ĐẤT

1. Thửa đất số 207-1 ; Tờ bản đồ số: 276 (tờ BĐĐC số 52 xã Bắc Thuỷ trước khi sắp xếp) ; Diện tích: 14.6 m^2;
   Loại đất: HNK ; Hình thức sử dụng: Chung ☐ riêng ☒
2. Địa chỉ thửa đất: Thôn Tổng Cút ;xã Nhân Lý, tỉnh Lạng Sơn
3. Tên người sử dụng đất, người quản lý đất: Hộ ông Ngô Văn Đéng
4. Địa chỉ người sử dụng đất: Thôn Tổng Cút ;xã Nhân Lý, tỉnh Lạng Sơn
5. Giấy chứng nhận hoặc quyết định giao đất, cho thuê đất, cho phép chuyển mục đích sử dụng đất hoặc giấy tờ về quyền sử dụng đất (giấy tờ):
   - Loại giấy tờ hiện có: chưa cấp GCNQSDĐ ; Chủ sử dụng đất:
   Diện tích trên giấy tờ.....m^2; Loại đất trên giấy tờ.....
6. Tình hình thay đổi ranh giới thửa đất so với khi có giấy tờ: Thửa đất số 207-1 được tách từ thửa đất số 207 DT:70.0 m^2, loại đất:HNK , tờ bản đồ số: 276 (tờ BĐĐC số 52 xã Bắc Thuỷ trước khi sắp xếp)
7. Diện tích, loại đất sau đo đạc chỉnh lý : 55.4 m^2 ; Loại đất: HNK
   Diện tích thu hồi 14.6 m2 , để phục vụ dự án tuyến cao tốc Hữu Nghị-Chi Lăng theo hình thức BOT (Địa bàn xã Nhân Lý, xã Chiến Thắng, tỉnh Lạng Sơn), hạng mục TKKT điều chỉnh đường ngang, đường gom
8. Sơ đồ thửa đất:

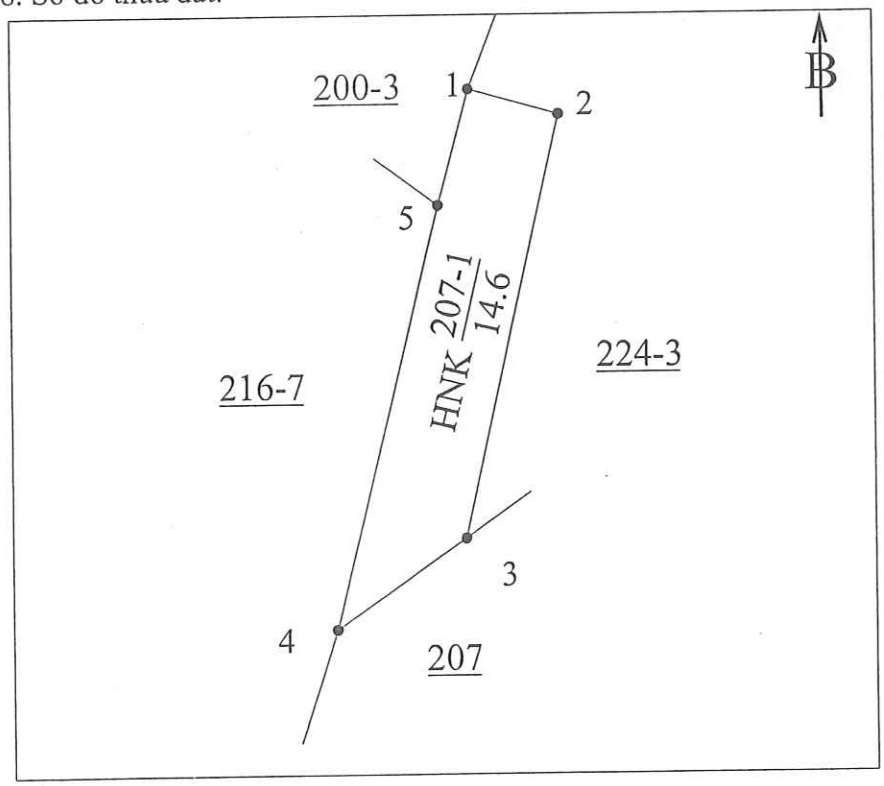

9. Tọa độ, kích thước cạnh

Tọa độ đỉnh thửa			Kích thước cạnh (m)
Đỉnh	X(m)	Y(m)	
1	2403113.58	440049.69	1.62
2	2403113.14	440051.25	7.38
3	2403105.95	440049.61	2.71
4	2403104.42	440047.38	7.40
5	2403111.60	440049.16	2.05
1	2403113.58	440049.69	

ngày 06 tháng 10 năm 2026
NGƯỜI SỬ DỤNG ĐẤT
Tôi ký tên dưới đây xác định các thông tin về thửa đất nêu ở Phiếu này là đúng với hiện trạng sử dụng, quản lý đất

Ngô Văn Đéng

ngày 02 tháng 10 năm 2026
ĐƠN VỊ ĐO ĐẠC
CÔNG TY CP ĐO ĐẠC NAM PHƯƠNG
GIÁM ĐỐC

M.S.D.N: 2802394458 C.T.C.P CÔNG TY CỔ PHẦN ĐO ĐẠC NAM PHƯƠNG P.TÂN DÂN - T.THANH HÓA

LÊ XUÂN HỮU

ngày 15 tháng 10 năm 2026
PHÒNG KINH TẾ XÃ NHÂN LÝ
KT.TRƯỞNG PHÒNG
P.TRƯỞNG PHÒNG

CỘNG HÒA X.H.C.N VIỆT NAM PHÒNG KINH TẾ X.NHÂN LÝ - T.LẠNG SƠN

NÔNG THỊ MINH HỒNG

CỘNG HÒA XÃ HỘI CHỦ NGHĨA VIỆT NAM

Độc lập - Tự do - Hạnh phúc

PHIẾU ĐO ĐẠC CHỈNH LÝ THỬA ĐẤT

1. Thửa đất số 208-29 ; Tờ bản đồ số: 276 (tờ BĐĐC số 52 xã Bắc Thuỷ trước khi sắp xếp); Diện tích: 293.6m^2;
   Loại đất: RSX ; Hình thức sử dụng: Chung ☐ riêng ☒
2. Địa chỉ thửa đất: Thôn Tổng Cút ;xã Nhân Lý, tỉnh Lạng Sơn
3. Tên người sử dụng đất, người quản lý đất: Hộ ông Ngô Văn Đéng
4. Địa chỉ người sử dụng đất: Thôn Tổng Cút ;xã Nhân Lý, tỉnh Lạng Sơn
5. Giấy chứng nhận hoặc quyết định giao đất, cho thuê đất, cho phép chuyển mục đích sử dụng đất hoặc giấy tờ về quyền sử dụng đất (giấy tờ):
   - Loại giấy tờ hiện có: chưa cấp GCNQSDĐ ; Chủ sử dụng đất:
   Diện tích trên giấy tờ.....m^2; Loại đất trên giấy tờ.....
6. Tình hình thay đổi ranh giới thửa đất so với khi có giấy tờ: Thửa đất số 208-29 được tách từ thửa đất số 208 DT:562.2 m^2, loại đất:RSX , tờ bản đồ số: 276 (tờ BĐĐC số 52 xã Bắc Thuỷ trước khi sắp xếp)
7. Diện tích, loại đất sau đo đạc chỉnh lý : 268.6 m^2 ; Loại đất: RSX
   Diện tích thu hồi 293.6m2 , để phục vụ dự án tuyến cao tốc Hữu Nghị-Chi Lăng theo hình thức BOT (Địa bàn xã Nhân Lý, xã Chiến Thắng, tỉnh Lạng Sơn), hạng mục TKKT điều chỉnh đường ngang, đường gom
8. Sơ đồ thửa đất:

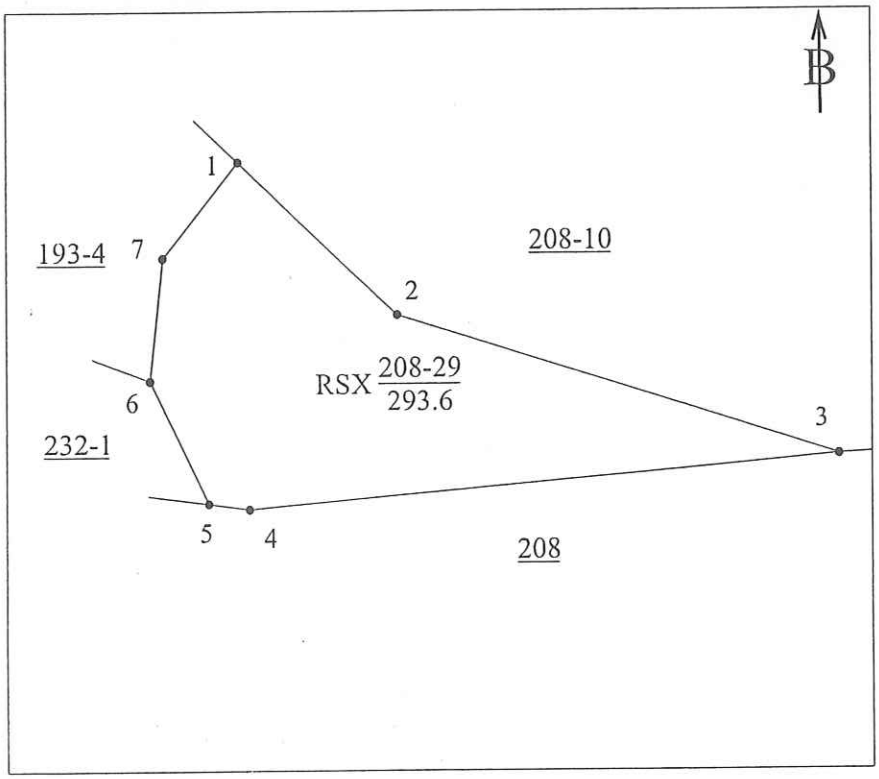

9. Tọa độ, kích thước cạnh

Tọa độ đỉnh thửa			Kích thước cạnh (m)
Đỉnh	X(m)	Y(m)	
1	2403130.04	440088.60	11.74
2	2403122.01	440097.18	24.89
3	2403114.55	440120.93	31.86
4	2403111.74	440089.19	2.25
5	2403112.04	440086.96	7.25
6	2403118.56	440083.79	6.52
7	2403125.04	440084.50	6.47
1	2403130.04	440088.60	

ngày 06 tháng 10 năm 2026
NGƯỜI SỬ DỤNG ĐẤT
Tôi ký tên dưới đây xác định các thông tin về thửa đất nêu ở Phiếu này là đúng với hiện trạng sử dụng, quản lý đất

Ngô Văn Đéng

ngày 02 tháng 10 năm 2026
ĐƠN VỊ ĐO ĐẠC
CÔNG TY CP ĐO ĐẠC NAM PHƯƠNG
GIÁM ĐỐC

M.S.D.N: 2802394458 - C.T.C.P * CÔNG TY CỔ PHẦN ĐO ĐẠC NAM PHƯƠNG * P.TÂN DÂN - T.THANH HÓA

LÊ XUÂN HỮU

ngày 15 tháng 10 năm 2026
PHÒNG KINH TẾ XÃ NHÂN LÝ
KT.TRƯỞNG PHÒNG
P.TRƯỞNG PHÒNG

CỘNG HÒA X.H.C.N VIỆT NAM * PHÒNG KINH TẾ * X.NHÂN LÝ - T.LẠNG SƠN

NÔNG THỊ MINH HỒNG

CỘNG HÒA XÃ HỘI CHỦ NGHĨA VIỆT NAM

Độc lập - Tự do - Hạnh phúc

PHIẾU ĐO ĐẠC CHỈNH LÝ THỬA ĐẤT

1. Thửa đất số 224-3 ; Tờ bản đồ số: 276 (tờ BĐĐC số 52 xã Bắc Thuỷ trước khi sắp xếp); Diện tích: 250.4 m²; Loại đất: CLN ; Hình thức sử dụng: Chung ☐ riêng ☒
2. Địa chỉ thửa đất: Thôn Tổng Cút ;xã Nhân Lý, tỉnh Lạng Sơn
3. Tên người sử dụng đất, người quản lý đất: Hộ ông Ngô Văn Đéng
4. Địa chỉ người sử dụng đất: Thôn Tổng Cút ;xã Nhân Lý, tỉnh Lạng Sơn
5. Giấy chứng nhận hoặc quyết định giao đất, cho thuê đất, cho phép chuyển mục đích sử dụng đất hoặc giấy tờ về quyền sử dụng đất (giấy tờ):
   - Loại giấy tờ hiện có: GCNQSDĐ số AO 869634; Chủ sử dụng đất: Hộ ông Ngô Văn Đéng
   Diện tích trên giấy tờ..3398.6..m²; Loại đất trên giấy tờ.....CLN.....
6. Tình hình thay đổi ranh giới thửa đất so với khi có giấy tờ: Thửa đất số 224-3 được tách từ thửa đất số 224 DT:3398.6 m², loại đất:CLN , tờ bản đồ số: 276 (tờ BĐĐC số 52 xã Bắc Thuỷ trước khi sắp xếp)
7. Diện tích, loại đất sau đo đạc chỉnh lý : 3148.2 m² ; Loại đất: CLN
   Diện tích thu hồi 250.4 m2 , để phục vụ dự án tuyến cao tốc Hữu Nghị-Chi Lăng theo hình thức BOT (Địa bàn xã Nhân Lý, xã Chiến Thắng, tỉnh Lạng Sơn), hạng mục TKKT điều chỉnh đường ngang, đường gom
8. Sơ đồ thửa đất:

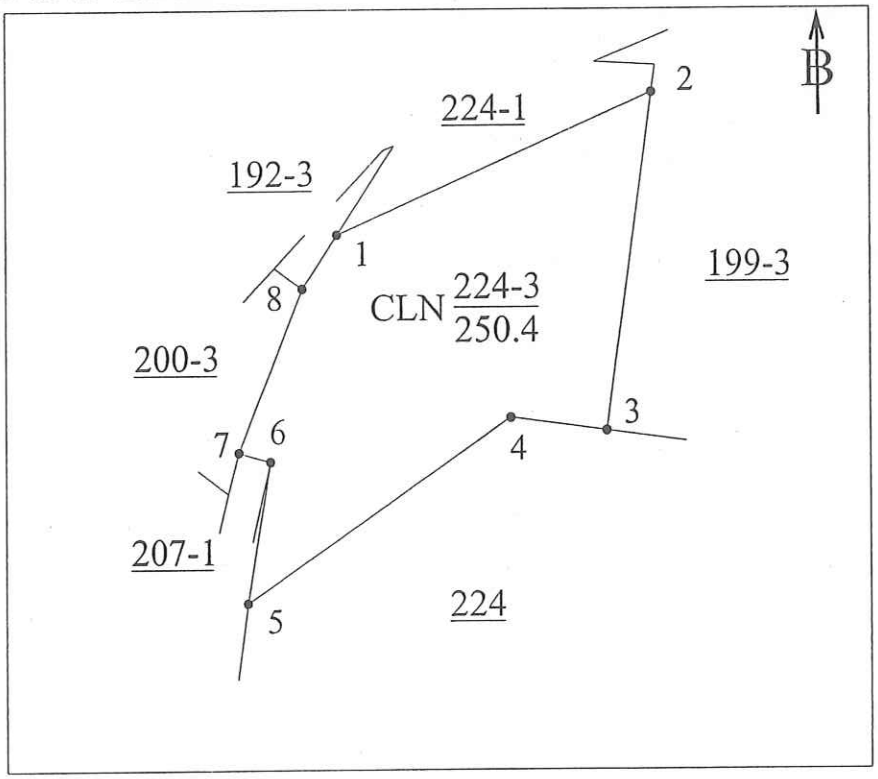

9. Tọa độ, kích thước cạnh

Tọa độ đỉnh thửa			Kích thước cạnh (m)
Đỉnh	X(m)	Y(m)	
1	2403124.09	440054.57	16.97
2	2403130.97	440070.09	16.53
3	2403114.59	440067.85	4.78
4	2403115.22	440063.11	15.75
5	2403106.31	440050.13	6.92
6	2403113.14	440051.25	1.62
7	2403113.58	440049.69	8.50
8	2403121.47	440052.86	3.13
1	2403124.09	440054.57	

ngày 06 tháng 10 năm 2026
NGƯỜI SỬ DỤNG ĐẤT
Tôi ký tên dưới đây xác định các thông tin về thửa đất nêu ở Phiếu này là đúng với hiện trạng sử dụng, quản lý đất

Ngô Văn Đéng

ngày 02 tháng 10 năm 2026
ĐƠN VỊ ĐO ĐẠC
CÔNG TY CP ĐO ĐẠC NAM PHƯƠNG
GIÁM ĐỐC

M.S.D.N: 2802394458 - C.T.C.P - CÔNG TY CỔ PHẦN ĐO ĐẠC NAM PHƯƠNG - P.TÂN DÂN - T.THANH HÓA

LÊ XUÂN HỮU

ngày 15 tháng 10 năm 2026
PHÒNG KINH TẾ XÃ NHÂN LÝ
KT.TRƯỞNG PHÒNG
P.TRƯỞNG PHÒNG

CỘNG HÒA X.H.C.N VIỆT NAM - PHÒNG KINH TẾ - X.NHÂN LÝ - T.LẠNG SƠN

NÔNG THỊ MINH HỒNG

CỘNG HÒA XÃ HỘI CHỦ NGHĨA VIỆT NAM

Độc lập - Tự do - Hạnh phúc

PHIẾU ĐO ĐẠC CHỈNH LÝ THỬA ĐẤT

1. Thửa đất số 232-1 ; Tờ bản đồ số: 276 (tờ BĐĐC số 52 xã Bắc Thuỷ trước khi sắp xếp) ; Diện tích: 36.9 m²;
Loại đất: HNK ; Hình thức sử dụng: Chung ☐ riêng ☒
2. Địa chỉ thửa đất: Thôn Tổng Cút ;xã Nhân Lý, tỉnh Lạng Sơn
3. Tên người sử dụng đất, người quản lý đất: Hộ ông Ngô Văn Đéng
4. Địa chỉ người sử dụng đất: Thôn Tổng Cút ;xã Nhân Lý, tỉnh Lạng Sơn
5. Giấy chứng nhận hoặc quyết định giao đất, cho thuê đất, cho phép chuyển mục đích sử dụng đất hoặc giấy tờ về quyền sử dụng đất (giấy tờ):
- Loại giấy tờ hiện có: chưa cấp GCNQSDĐ ; Chủ sử dụng đất:
Diện tích trên giấy tờ.....m²; Loại đất trên giấy tờ.....
6. Tình hình thay đổi ranh giới thửa đất so với khi có giấy tờ: Thửa đất số 232-1 được tách từ thửa đất số 232 DT:1812.0 m², loại đất:HNK , tờ bản đồ số: 276 (tờ BĐĐC số 52 xã Bắc Thuỷ trước khi sắp xếp)
7. Diện tích, loại đất sau đo đạc chỉnh lý : 1775.1 m² ; Loại đất: HNK
Diện tích thu hồi 36.9 m2 , để phục vụ dự án tuyến cao tốc Hữu Nghị-Chi Lăng theo hình thức BOT (Địa bàn xã Nhân Lý, xã Chiến Thắng, tỉnh Lạng Sơn), hạng mục TKKT điều chỉnh đường ngang, đường gom
8. Sơ đồ thửa đất:

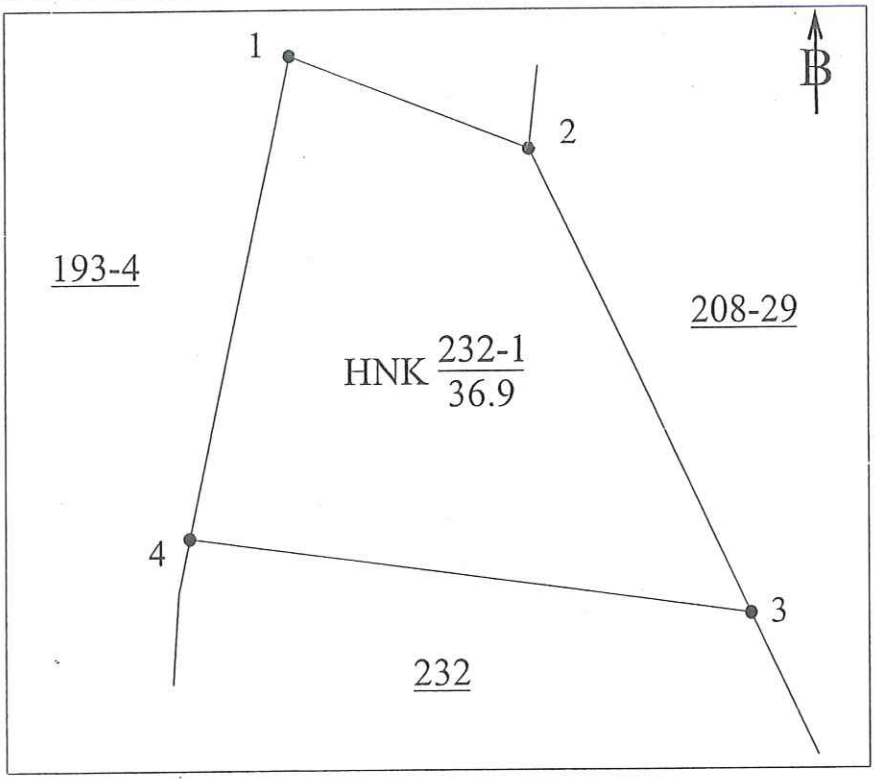

9. Tọa độ, kích thước cạnh

Tọa độ đỉnh thửa			Kích thước cạnh (m)
Đỉnh	X(m)	Y(m)	
1	2403119.87	440080.39	3.64
2	2403118.56	440083.79	7.25
3	2403112.04	440086.96	8.10
4	2403113.11	440078.94	6.92
1	2403119.87	440080.39	

ngày 06 tháng 10 năm 2026
NGƯỜI SỬ DỤNG ĐẤT
Tôi ký tên dưới đây xác định các thông tin về thửa đất nêu ở Phiếu này là đúng với hiện trạng sử dụng, quản lý đất

Ngô Văn Đéng

ngày 02 tháng 10 năm 2026
ĐƠN VỊ ĐO ĐẠC
CÔNG TY CP ĐO ĐẠC NAM PHƯƠNG
GIÁM ĐỐC

M.S.D.N: 2802394458 - C.T.C.P - CÔNG TY CỔ PHẦN ĐO ĐẠC NAM PHƯƠNG - P.TÂN DÂN - T.THANH HÓA

LÊ XUÂN HỮU

ngày 15 tháng 10 năm 2026
PHÒNG KINH TẾ XÃ NHÂN LÝ
KT.TRƯỞNG PHÒNG
P.TRƯỞNG PHÒNG

CỘNG HÒA X.H.C.N VIỆT NAM - PHÒNG KINH TẾ - X.NHÂN LÝ - T.LẠNG SƠN

NÔNG THỊ MINH HỒNG