Đơn vị: Trung tâm Phát triển quỹ đất tỉnh Lạng Sơn
Bộ phận:
Mã đơn vị quan hệ với ngân sách: 1150676

Mẫu số C41 - BB
(Ban hành kèm theo Thông tư 107/2017/TT- BTC ngày 24/11/2017 của Bộ Tài chính)

PHIẾU CHI

Ngày 04 tháng 11 năm 2026

Quyển số: 1

Số: 10

Nợ :.....
Có :.....

Họ và tên người nhận tiền: **Hộ ông Vương Văn Tống**

Địa chỉ: Thôn Tồng Cút, xã Nhân Lý, tỉnh Lạng Sơn.

Lý do chi: *Chi trả tiền bồi thường, hỗ trợ và tái định cư dự án: Tuyến cao tốc cửa khẩu Hữu Nghị - Chi Lăng theo hình thức BOT (Mở rộng và hoàn trả đường gom dân sinh). Theo quyết định phê duyệt phương án bồi thường, hỗ trợ và tái định cư dự án số 1569/QĐ-UBND ngày 27/10/2026 của UBND xã Nhân Lý.*

Số tiền: **99.537.950đ** (Viết bằng chữ): Chín mươi chín triệu, năm trăm ba mươi bảy nghìn, chín trăm năm mươi đồng chẵn.

Kèm theo:

Thủ trưởng đơn vị	**Kế toán trưởng**	**Người lập**
(Ký, họ tên, đóng dấu)	*(Ký, họ tên)*	*(Ký, họ tên)*
Hoàng Đình Hiệp	**Lê Thị Thanh Huyền**	**Triệu Thị Mai Ly**

Đã nhận đủ số tiền: - Bằng số: **99.537.950đ**
- Bằng chữ: Chín mươi chín triệu, năm trăm ba mươi bảy nghìn, chín trăm năm mươi đồng chẵn.

Ngày 04 tháng 11 năm 2026

Thủ quỹ	**Người nhận tiền**
(ký, ghi họ tên)	*(ký, ghi họ tên)*
Hoàng Thanh Đoàn	Vương Văn Tống

CỘNG HÒA XÃ HỘI CHỦ NGHĨA VIỆT NAM

Độc lập - Tự do - Hạnh phúc

PHIẾU ĐO ĐẠC CHỈNH LÝ THỬA ĐẤT

1. Thửa đất số: 205 ; Tờ bản đồ số: 276 (tờ BĐĐC số 52 xã Bắc Thuỷ trước khi sắp xếp); Diện tích: 25.0 m^2; Loại đất: HNK ; Hình thức sử dụng: Chung ☐ riêng ☒
2. Địa chỉ thửa đất: Thôn Tổng Cút ;xã Nhân Lý, tỉnh Lạng Sơn
3. Tên người sử dụng đất, người quản lý đất: Hộ ông Vương Văn Tống
4. Địa chỉ người sử dụng đất: Thôn Tổng Cút ;xã Nhân Lý, tỉnh Lạng Sơn
5. Giấy chứng nhận hoặc quyết định giao đất, cho thuê đất, cho phép chuyển mục đích sử dụng đất hoặc giấy tờ về quyền sử dụng đất (giấy tờ):
   - Loại giấy tờ hiện có: chưa cấp GCNQSDĐ ; Chủ sử dụng đất:
   Diện tích trên giấy tờ.....m^2; Loại đất trên giấy tờ.....
6. Tình hình thay đổi ranh giới thửa đất so với khi có giấy tờ: Thửa đất số 205 được tách từ thửa đất số 205 DT:25.0 m^2, loại đất:HNK , tờ bản đồ số: 276 (tờ BĐĐC số 52 xã Bắc Thuỷ trước khi sắp xếp)
7. Diện tích, loại đất sau đo đạc chỉnh lý : 0.0 m^2 ; Loại đất:
   Diện tích thu hồi 25.0 m2 , để phục vụ dự án tuyến cao tốc Hữu Nghị-Chi Lăng theo hình thức BOT (Địa bàn xã Nhân Lý, xã Chiến Thắng, tỉnh Lạng Sơn), hạng mục TKKT điều chỉnh đường ngang, đường gom
8. Sơ đồ thửa đất:

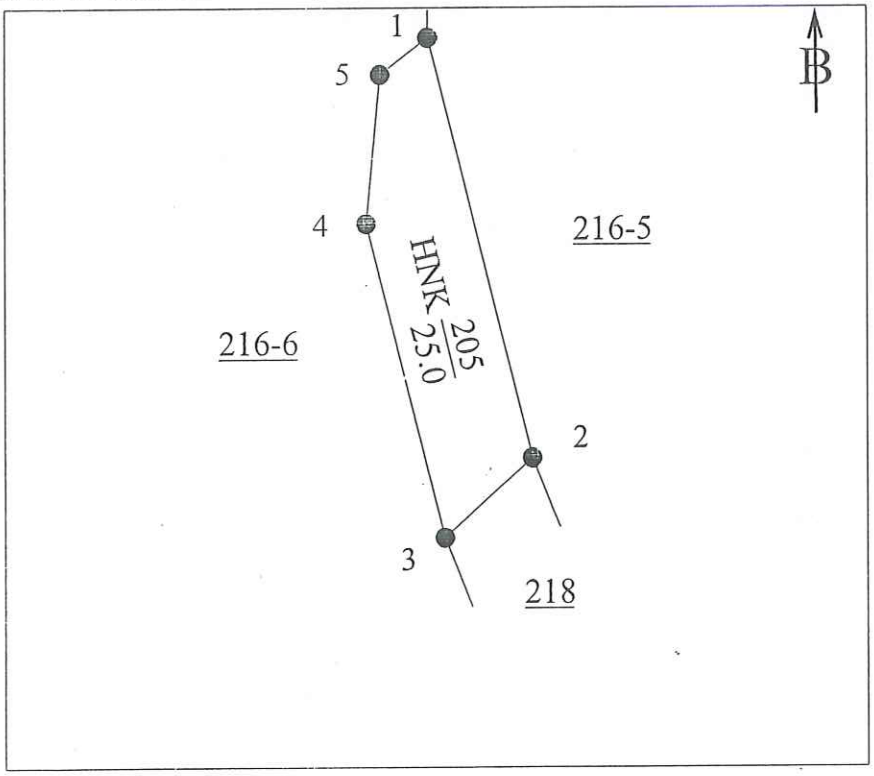

9. Tọa độ, kích thước cạnh

Tọa độ đỉnh thửa			Kích thước cạnh (m)
Đỉnh	X(m)	Y(m)	
1	2403086.56	440027.09	10.43
2	2403076.44	440029.62	2.87
3	2403074.53	440027.48	7.77
4	2403082.07	440025.61	3.62
5	2403085.67	440025.95	1.45
1	2403086.56	440027.09	

ngày 06 tháng 10 năm 2026
NGƯỜI SỬ DỤNG ĐẤT
Tôi ký tên dưới đây xác định các thông tin về thửa đất nêu ở Phiếu này là đúng với hiện trạng sử dụng, quản lý đất

Vương Văn Tống

ngày 12 tháng 10 năm 2026
ĐƠN VỊ ĐO ĐẠC
CÔNG TY CP ĐO ĐẠC NAM PHƯƠNG
GIÁM ĐỐC

M.S.D.N: 2802394458 - C.T.C.P - CÔNG TY CỔ PHẦN ĐO ĐẠC NAM PHƯƠNG - P.TÂN DÂN - T.THÀNH PHỐ

LÊ XUÂN HỮU

ngày 15 tháng 10 năm 2026
PHÒNG KINH TẾ XÃ NHÂN LÝ
KT.TRƯỞNG PHÒNG
P.TRƯỞNG PHÒNG

CỘNG HÒA X.H.C.N VIỆT NAM - PHÒNG KINH TẾ - X.NHÂN LÝ - T.LẠNG SƠN

NÔNG THỊ MINH HỒNG

CỘNG HÒA XÃ HỘI CHỦ NGHĨA VIỆT NAM

Độc lập - Tự do - Hạnh phúc

PHIẾU ĐO ĐẠC CHỈNH LÝ THỬA ĐẤT

1. Thửa đất số 203-3 ; Tờ bản đồ số: 276 (tờ BĐĐC số 52 xã Bắc Thuỷ trước khi sắp xếp); Diện tích: 229.0 m²; Loại đất: LUC ; Hình thức sử dụng: Chung ☐ riêng ☒
2. Địa chỉ thửa đất: Thôn Tổng Cút ;xã Nhân Lý, tỉnh Lạng Sơn
3. Tên người sử dụng đất, người quản lý đất: Hộ ông Vương Văn Tống
4. Địa chỉ người sử dụng đất: Thôn Tổng Cút ;xã Nhân Lý, tỉnh Lạng Sơn
5. Giấy chứng nhận hoặc quyết định giao đất, cho thuê đất, cho phép chuyển mục đích sử dụng đất hoặc giấy tờ về quyền sử dụng đất (giấy tờ):
   - Loại giấy tờ hiện có: GCNQSDĐ số AO 869692; Chủ sử dụng đất: Hộ ông Vương Văn Tống
   Diện tích trên giấy tờ..677.4....m²; Loại đất trên giấy tờ...LUC.
6. Tình hình thay đổi ranh giới thửa đất so với khi có giấy tờ: Thửa đất số 203-3 được tách từ thửa đất số 203 DT:677.4 m², loại đất:LUC , tờ bản đồ số: 276 (tờ BĐĐC số 52 xã Bắc Thuỷ trước khi sắp xếp)
7. Diện tích, loại đất sau đo đạc chỉnh lý : 448.4 m² ; Loại đất: LUC
   Diện tích thu hồi 229.0m2 , để phục vụ dự án tuyến cao tốc Hữu Nghị-Chi Lăng theo hình thức BOT (Địa bàn xã Nhân Lý, xã Chiến Thắng, tỉnh Lạng Sơn), hạng mục TKKT điều chỉnh đường ngang, đường gom
8. Sơ đồ thửa đất:

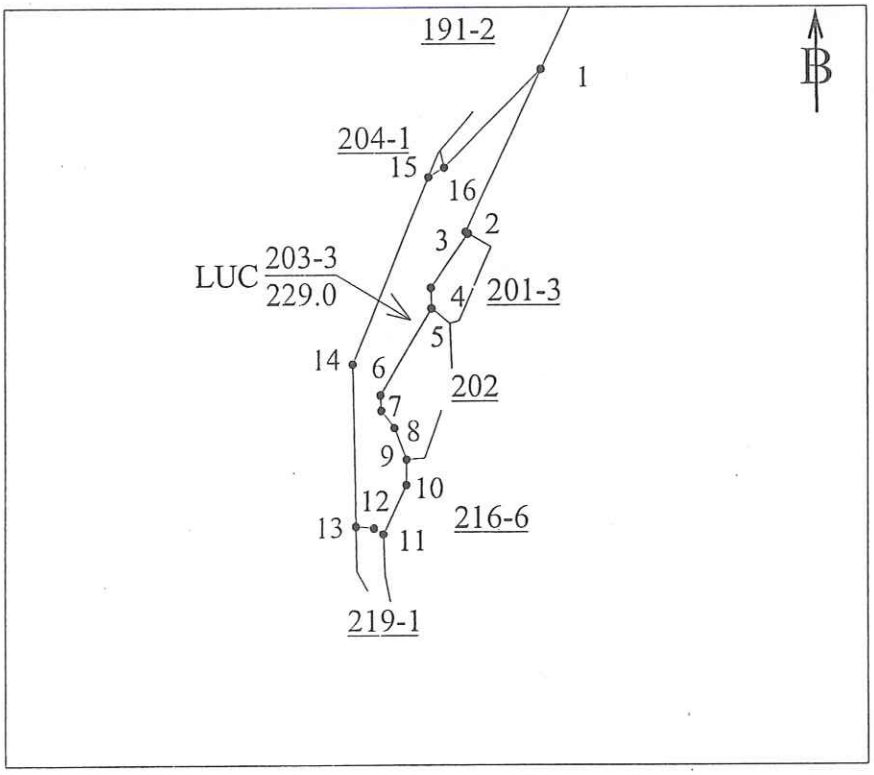

9. Tọa độ, kích thước cạnh

Tọa độ đỉnh thửa			Kích thước cạnh (m)
Đỉnh	X(m)	Y(m)	
1	2403135.74	440041.83	19.14
2	2403118.43	440033.68	0.29
3	2403118.29	440033.93	6.99
4	2403112.57	440029.91	2.16
5	2403110.41	440029.97	10.70
6	2403101.23	440024.47	1.60
7	2403099.63	440024.55	2.33
8	2403097.79	440025.98	3.61
9	2403094.42	440027.28	2.70
10	2403091.72	440027.27	5.81
11	2403086.49	440024.75	1.19
12	2403087.13	440023.75	1.94
13	2403087.31	440021.82	17.21
14	2403104.52	440021.50	21.36
15	2403124.26	440029.66	2.01
16	2403125.28	440031.39	14.78
1	2403135.74	440041.83	

ngày 06 tháng 10 năm 2026
NGƯỜI SỬ DỤNG ĐẤT
Tôi ký tên dưới đây xác định các thông tin về thửa đất nêu ở Phiếu này là đúng với hiện trạng sử dụng, quản lý đất

Vương Văn Tống

ngày 02 tháng 10 năm 2026
ĐƠN VỊ ĐO ĐẠC
CÔNG TY CP ĐO ĐẠC NAM PHƯƠNG
GIÁM ĐỐC

M.S.D.N: 2802394458 - C.T.C.P - CÔNG TY CỔ PHẦN ĐO ĐẠC NAM PHƯƠNG - P.TÂN DÂN - T.THÀNH HÓA

LÊ XUÂN HỮU

ngày 15 tháng 10 năm 2026
PHÒNG KINH TẾ XÃ NHÂN LÝ
KT.TRƯỞNG PHÒNG
P.TRƯỞNG PHÒNG

CỘNG HÒA X.H.C.N VIỆT NAM - PHÒNG KINH TẾ - X.NHÂN LÝ - T.LẠNG SƠN

NÔNG THỊ MINH HỒNG

CỘNG HÒA XÃ HỘI CHỦ NGHĨA VIỆT NAM

Độc lập - Tự do - Hạnh phúc

PHIẾU ĐO ĐẠC CHỈNH LÝ THỬA ĐẤT

1. Thửa đất số 201-3 ; Tờ bản đồ số: 276 (tờ BĐĐC số 52 xã Bắc Thuỷ trước khi sắp xếp) ; Diện tích: 32.0 m^2; Loại đất: LUK ; Hình thức sử dụng: Chung ☐ riêng ☒
2. Địa chỉ thửa đất: Thôn Tổng Cút ;xã Nhân Lý, tỉnh Lạng Sơn
3. Tên người sử dụng đất, người quản lý đất: Vương Văn Tống
4. Địa chỉ người sử dụng đất: Thôn Tổng Cút ;xã Nhân Lý, tỉnh Lạng Sơn
5. Giấy chứng nhận hoặc quyết định giao đất, cho thuê đất, cho phép chuyển mục đích sử dụng đất hoặc giấy tờ về quyền sử dụng đất (giấy tờ):
   - Loại giấy tờ hiện có: chưa cấp GCNQSDĐ ; Chủ sử dụng đất:
   Diện tích trên giấy tờ.....m^2; Loại đất trên giấy tờ.....
6. Tình hình thay đổi ranh giới thửa đất so với khi có giấy tờ: Thửa đất số 201-3 được tách từ thửa đất số 201 DT:32.0 m^2, loại đất:LUK , tờ bản đồ số: 276 (tờ BĐĐC số 52 xã Bắc Thuỷ trước khi sắp xếp)
7. Diện tích, loại đất sau đo đạc chỉnh lý : 0.0 m^2 ; Loại đất:
   Diện tích thu hồi 32.0 m2 , để phục vụ dự án tuyến cao tốc Hữu Nghị-Chi Lăng theo hình thức BOT (Địa bàn xã Nhân Lý, xã Chiến Thắng, tỉnh Lạng Sơn), hạng mục TKKT điều chỉnh đường ngang, đường gom
8. Sơ đồ thửa đất:

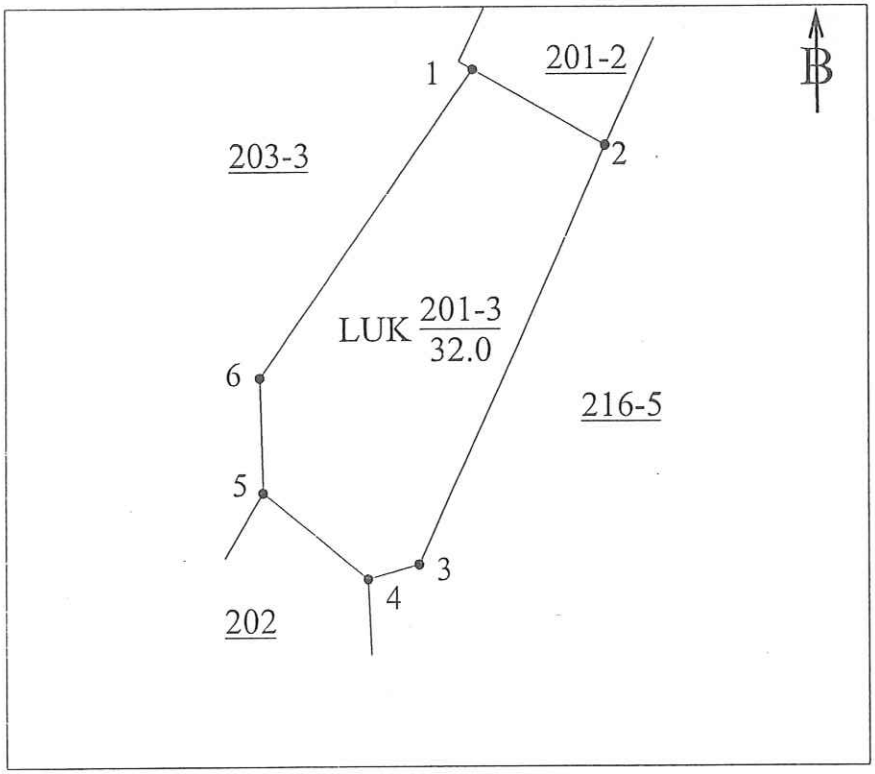

9. Tọa độ, kích thước cạnh

Tọa độ đỉnh thửa			Kích thước cạnh (m)
Đỉnh	X(m)	Y(m)	
1	2403118.29	440033.93	2.87
2	2403116.89	440036.44	8.56
3	2403109.08	440032.92	1.00
4	2403108.81	440031.96	2.55
5	2403110.41	440029.97	2.16
6	2403112.57	440029.91	6.99
1	2403118.29	440033.93	

ngày 06 tháng 10 năm 2026
NGƯỜI SỬ DỤNG ĐẤT
Tôi ký tên dưới đây xác định các thông tin về thửa đất nêu ở Phiếu này là đúng với hiện trạng sử dụng, quản lý đất

Vương Văn Tống

ngày 02 tháng 10 năm 2026
ĐƠN VỊ ĐO ĐẠC
CÔNG TY CP ĐO ĐẠC NAM PHƯƠNG
GIÁM ĐỐC

M.S.D.N: 2802394458 C.T.C.P * CÔNG TY CỔ PHẦN ĐO ĐẠC NAM PHƯƠNG * P.TÂN DÂN - T.THANH HÓA

LÊ XUÂN HỮU

ngày 15 tháng 10 năm 2026
PHÒNG KINH TẾ XÃ NHÂN LÝ
KT.TRƯỞNG PHÒNG
P.TRƯỞNG PHÒNG

CỘNG HÒA X.H.C.N VIỆT NAM * PHÒNG KINH TẾ * X.NHÂN LÝ - T.LẠNG SƠN

NÔNG THỊ MINH HỒNG

CỘNG HÒA XÃ HỘI CHỦ NGHĨA VIỆT NAM

Độc lập - Tự do - Hạnh phúc

PHIẾU ĐO ĐẠC CHỈNH LÝ THỬA ĐẤT

1. Thửa đất số 218 ; Tờ bản đồ số: 276 (tờ BĐĐC số 52 xã Bắc Thuỷ trước khi sắp xếp) Diện tích: 33.0 m^2;
Loại đất: HNK ; Hình thức sử dụng: Chung ☐ riêng ☒
2. Địa chỉ thửa đất: Thôn Tổng Cút ;xã Nhân Lý, tỉnh Lạng Sơn
3. Tên người sử dụng đất, người quản lý đất: Hộ ông Vương Văn Tống
4. Địa chỉ người sử dụng đất: Thôn Tổng Cút ;xã Nhân Lý, tỉnh Lạng Sơn
5. Giấy chứng nhận hoặc quyết định giao đất, cho thuê đất, cho phép chuyển mục đích sử dụng đất hoặc giấy tờ về quyền sử dụng đất (giấy tờ):
- Loại giấy tờ hiện có: chưa cấp GCNQSDĐ ; Chủ sử dụng đất:
Diện tích trên giấy tờ.....m^2; Loại đất trên giấy tờ.....
6. Tình hình thay đổi ranh giới thửa đất so với khi có giấy tờ: Thửa đất số 218 được tách từ thửa đất số 218 DT:33.0 m^2, loại đất:HNK , tờ bản đồ số: 276 (tờ BĐĐC số 52 xã Bắc Thuỷ trước khi sắp xếp)
7. Diện tích, loại đất sau đo đạc chỉnh lý : 0.0 m^2 ; Loại đất:
Diện tích thu hồi 33.0 m2 , để phục vụ dự án tuyến cao tốc Hữu Nghị-Chi Lăng theo hình thức BOT (Địa bàn xã Nhân Lý, xã Chiến Thắng, tỉnh Lạng Sơn), hạng mục TKKT điều chỉnh đường ngang, đường gom
8. Sơ đồ thửa đất:

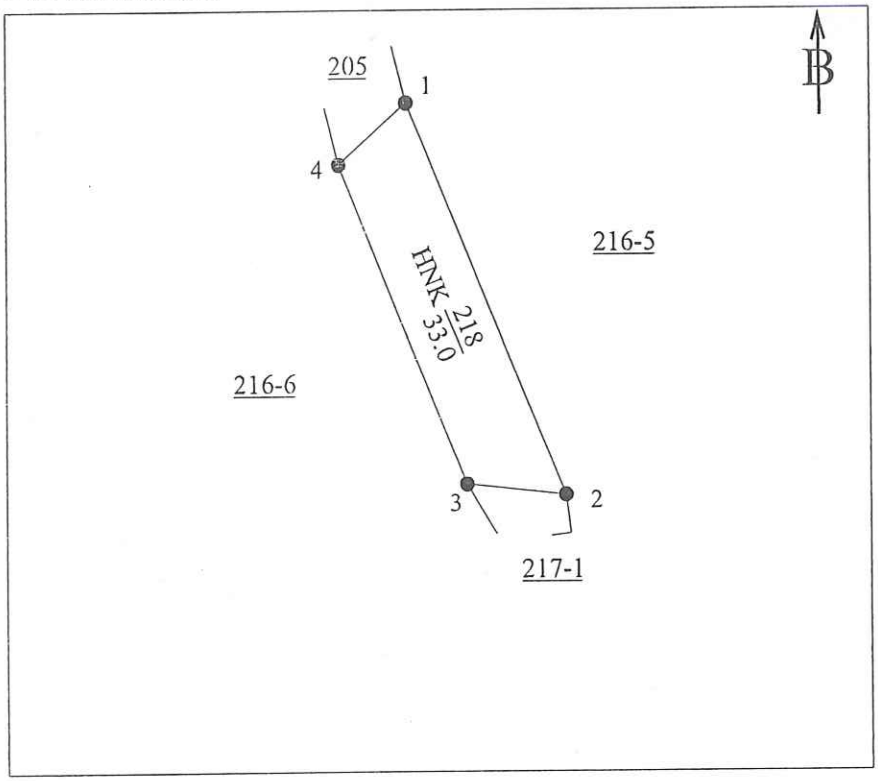

9. Tọa độ, kích thước cạnh

Tọa độ đỉnh thửa			Kích thước cạnh (m)
Đỉnh	X(m)	Y(m)	
1	2403076.44	440029.62	13.17
2	2403064.25	440034.61	3.14
3	2403064.59	440031.49	10.72
4	2403074.53	440027.48	2.87
1	2403076.44	440029.62	

ngày 06 tháng 10 năm 2026
NGƯỜI SỬ DỤNG ĐẤT
Tôi ký tên dưới đây xác định các thông tin về thửa đất nêu ở Phiếu này là đúng với hiện trạng sử dụng, quản lý đất

Vương Văn Tống

ngày 02 tháng 10 năm 2026
ĐƠN VỊ ĐO ĐẠC
CÔNG TY CP ĐO ĐẠC NAM PHƯƠNG
GIÁM ĐỐC

M.S.D.N: 2802394458 - C.T.C.P * CÔNG TY CỔ PHẦN ĐO ĐẠC NAM PHƯƠNG * P.TÂN DÂN - T.THANH HÓA

LÊ XUÂN HỮU

ngày 15 tháng 10 năm 2026
PHÒNG KINH TẾ XÃ NHÂN LÝ
KT.TRƯỞNG PHÒNG
P.TRƯỞNG PHÒNG

CỘNG HÒA X.H.C.N VIỆT NAM * PHÒNG KINH TẾ * X.NHÂN LÝ - T.LẠNG SƠN *

NÔNG THỊ MINH HỒNG

CỘNG HÒA XÃ HỘI CHỦ NGHĨA VIỆT NAM

Độc lập - Tự do - Hạnh phúc

PHIẾU ĐO ĐẠC CHỈNH LÝ THỬA ĐẤT

1. Thửa đất số 217-1 ; Tờ bản đồ số: 276 (tờ BĐĐC số 52 xã Bắc Thuỷ trước khi sắp xếp) ; Diện tích: 3.9 m^2; Loại đất: HNK ; Hình thức sử dụng: Chung ☐ riêng ☒
2. Địa chỉ thửa đất: Thôn Tổng Cút ;xã Nhân Lý, tỉnh Lạng Sơn
3. Tên người sử dụng đất, người quản lý đất: Hộ ông Vương Văn Tống
4. Địa chỉ người sử dụng đất: Thôn Tổng Cút ;xã Nhân Lý, tỉnh Lạng Sơn
5. Giấy chứng nhận hoặc quyết định giao đất, cho thuê đất, cho phép chuyển mục đích sử dụng đất hoặc giấy tờ về quyền sử dụng đất (giấy tờ):
   - Loại giấy tờ hiện có: chưa cấp GCNQSDĐ ; Chủ sử dụng đất:
   Diện tích trên giấy tờ.....m²; Loại đất trên giấy tờ.....
6. Tình hình thay đổi ranh giới thửa đất so với khi có giấy tờ: Thửa đất số 217-1 được tách từ thửa đất số 217 DT:31.0 m^2, loại đất:HNK , tờ bản đồ số: 276 (tờ BĐĐC số 52 xã Bắc Thuỷ trước khi sắp xếp)
7. Diện tích, loại đất sau đo đạc chỉnh lý : 27.1 m^2 ; Loại đất: HNK
   Diện tích thu hồi 3.9 m2 , để phục vụ dự án tuyến cao tốc Hữu Nghị-Chi Lăng theo hình thức BOT (Địa bàn xã Nhân Lý, xã Chiến Thắng, tỉnh Lạng Sơn), hạng mục TKKT điều chỉnh đường ngang, đường gom
8. Sơ đồ thửa đất:

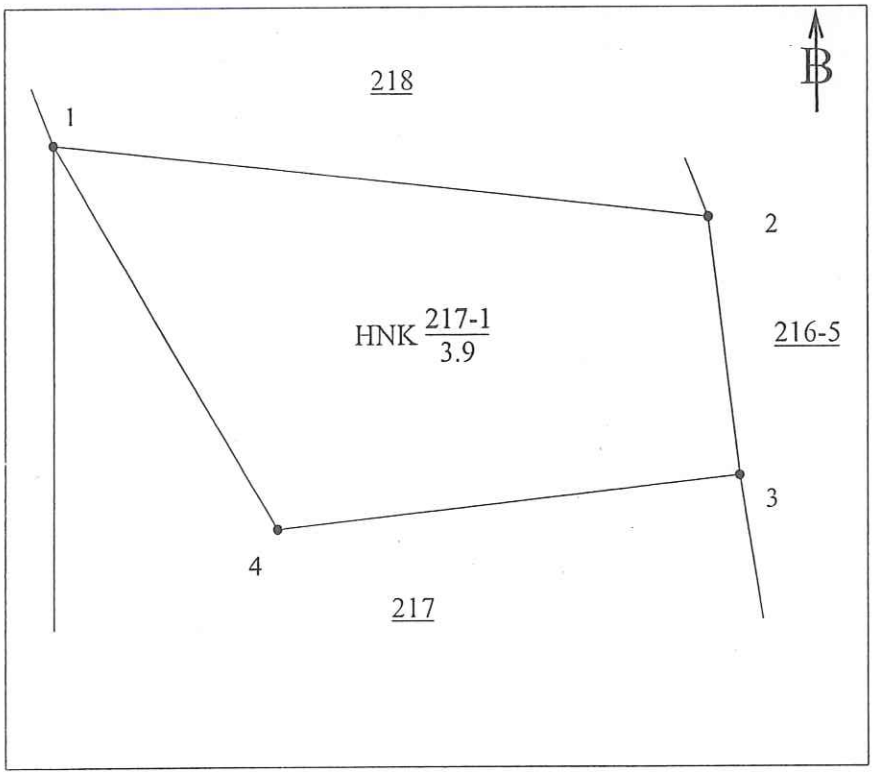

9. Tọa độ, kích thước cạnh

Đỉnh	Tọa độ đỉnh thửa X(m)	Tọa độ đỉnh thửa Y(m)	Kích thước cạnh (m)
1	2403064.59	440031.49	3.14
2	2403064.25	440034.61	1.21
3	2403063.05	440034.76	2.21
4	2403062.80	440032.56	2.09
1	2403064.59	440031.49	

ngày 06 tháng 10 năm 2026
NGƯỜI SỬ DỤNG ĐẤT
Tôi ký tên dưới đây xác định các thông tin về thửa đất nêu ở Phiếu này là đúng với hiện trạng sử dụng, quản lý đất

Vương Văn Tống

ngày 12 tháng 10 năm 2026
ĐƠN VỊ ĐO ĐẠC
CÔNG TY CP ĐO ĐẠC NAM PHƯƠNG
GIÁM ĐỐC

M.S.D.N: 2802394458 - C.T.C.P - CÔNG TY CỔ PHẦN ĐO ĐẠC NAM PHƯƠNG - P.TÂN DÂN - T.THANH HÓA

LÊ XUÂN HỮU

ngày 15 tháng 10 năm 2026
PHÒNG KINH TẾ XÃ NHÂN LÝ
KT.TRƯỞNG PHÒNG
P.TRƯỞNG PHÒNG

CỘNG HÒA X.H.C.N VIỆT NAM - PHÒNG KINH TẾ - X.NHÂN LÝ - T.LẠNG SƠN

NÔNG THỊ MINH HỒNG